Braunschweig / ILC





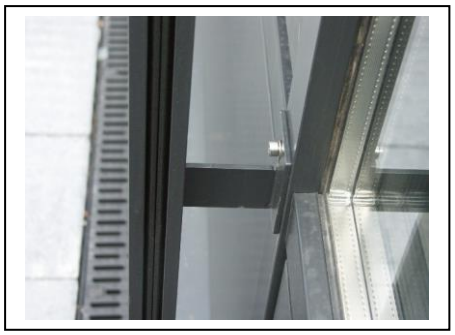

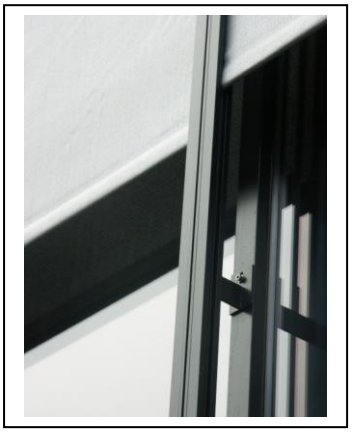

Systemzeichnung:

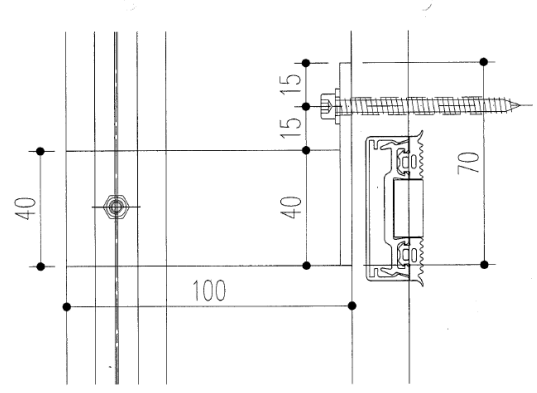

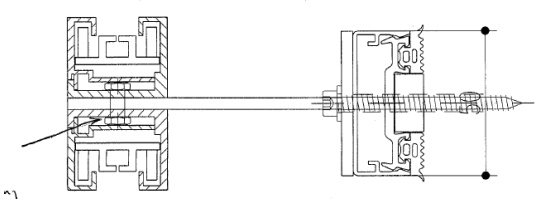

Schienenbefestigung über geschweißte T-Halter in Fassadengrundprofil.

Brichta GmbH
Stoff bewegt!

www.brichta.net

Am Fischerholzle 8
89420 Höchstädt
Tel. +49 (0) 90 74 / 70696-0
Fax +49 (0) 90 74/70696-70
Email: info@brichta.net

Geschäftsführer: Roland Wurm
Finanzamt Nördlingen
HRB Augsburg Nr. 10904
Ust-IdNr. DE 130844198
Steuernummer 152/122/80159

Bankverbindungen: VR-Bank Mindel-Donau eG
IBAN DE75 7206 9043 0000 0512 50 • BIC GENODEF1GZ2
Sparkasse Dillingen
IBAN DE08 7225 1520 0000 0377 02 • BIC BYLADEM1DLG

Düsseldorf / Arcaden – Wohnhäuser



Systemzeichnung:

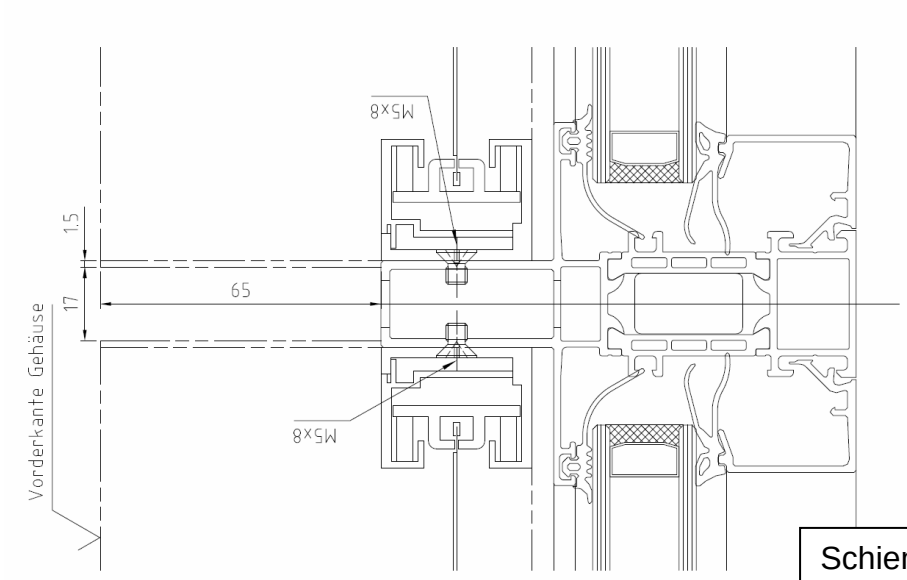

Schienenbefestigung an Sonder-profil des Fassadenhersteller.

Brichta GmbH
Stoff bewegt!

www.brichta.net

Am Fischerholzle 8
89420 Höchstädt
Tel. +49 (0) 90 74 / 70696-0
Fax +49 (0) 90 74/70696-70
Email: info@brichta.net

Geschäftsführer: Roland Wurm
Finanzamt Nördlingen
HRB Augsburg Nr. 10904
Ust-IdNr. DE 130844198
Steuernummer 152/122/80159

Bankverbindungen: VR-Bank Mindel-Donau eG
IBAN DE75 7206 9043 0000 0512 50 • BIC GENO-DEF1GZ2
Sparkasse Dillingen
IBAN DE08 7225 1520 0000 0377 02 • BIC BYLA-DEM1DLG

München / Hotel Königstein









Systemzeichnung:

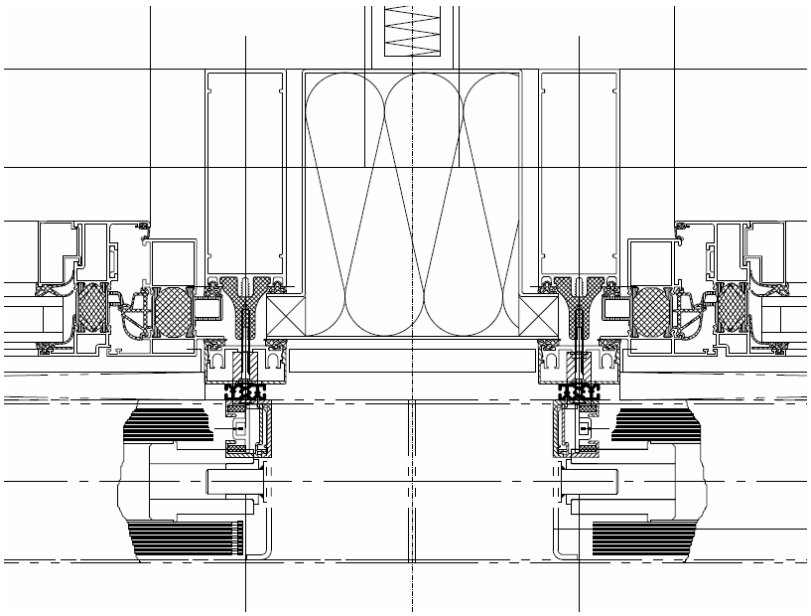

Schienenbefestigung durch die Deckschale an dahinterliegende Aluminiumwürfel die mit dem Grundprofil verschraubt sind.

Brichta GmbH
Stoff bewegt!

www.brichta.net

Am Fischerholzle 8
89420 Höchstädt
Tel. +49 (0) 90 74 / 70696-0
Fax +49 (0) 90 74/70696-70
Email: info@brichta.net

Geschäftsführer: Roland Wurm
Finanzamt Nördlingen
HRB Augsburg Nr. 10904
Ust-IdNr. DE 130844198
Steuernummer 152/122/80159

Bankverbindungen: VR-Bank Mindel-Donau eG
IBAN DE75 7206 9043 0000 0512 50 • BIC GENO-DEF1GZ2
Sparkasse Dillingen
IBAN DE08 7225 1520 0000 0377 02 • BIC BYLA-DEM1DLG

Schwandorf / Müllverwertung



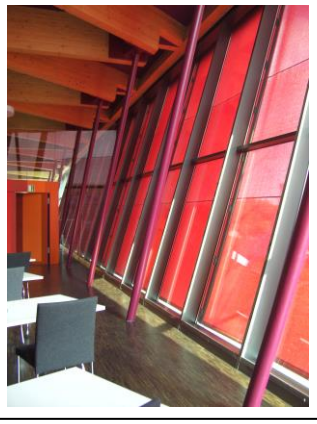



Systemzeichnung:

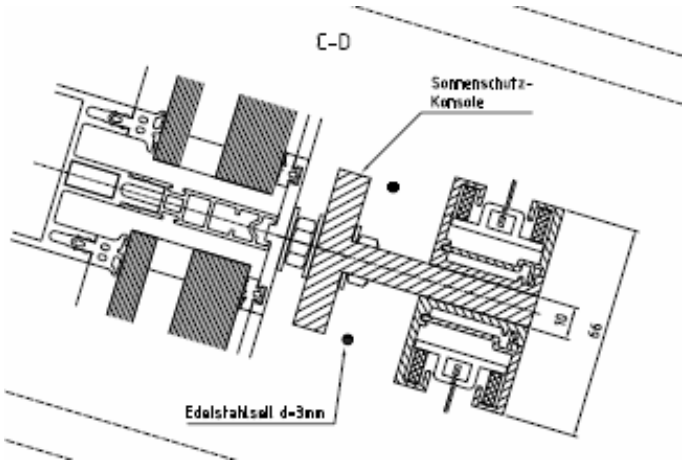

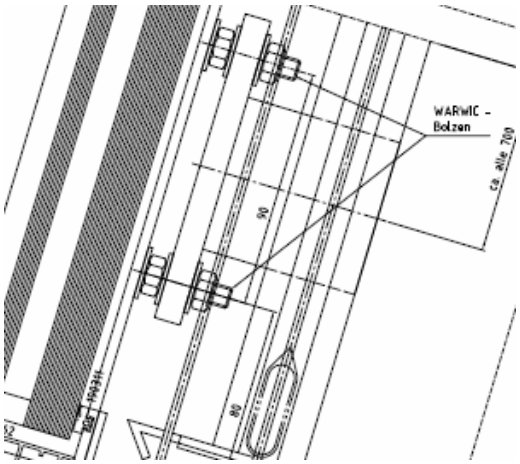

Brichta GmbH
Stoff bewegt!

www.brichta.net

Am Fischerholzle 8
89420 Höchstädt
Tel. +49 (0) 90 74 / 70696-0
Fax +49 (0) 90 74/70696-70
Email: info@brichta.net

Geschäftsführer: Roland Wurm
Finanzamt Nördlingen
HRB Augsburg Nr. 10904
Ust-IdNr. DE 130844198
Steuernummer 152/122/80159

Bankverbindungen: VR-Bank Mindel-Donau eG
IBAN DE75 7206 9043 0000 0512 50 • BIC GENO-DEF1GZ2
Sparkasse Dillingen
IBAN DE08 7225 1520 0000 0377 02 • BIC BYLA-DEM1DLG

Landshut / Ursulinen–Realschule



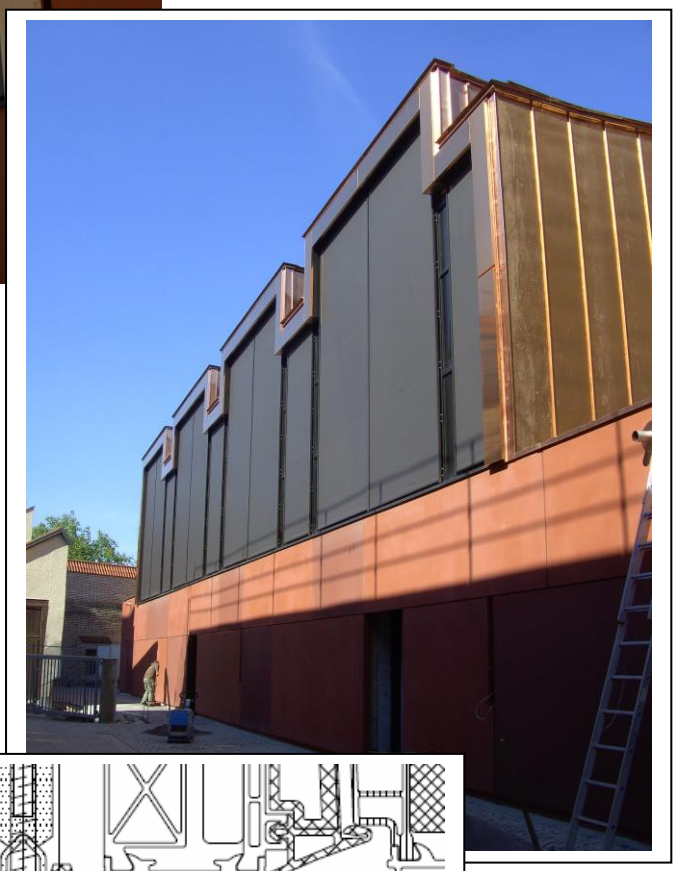

Systemskizze:

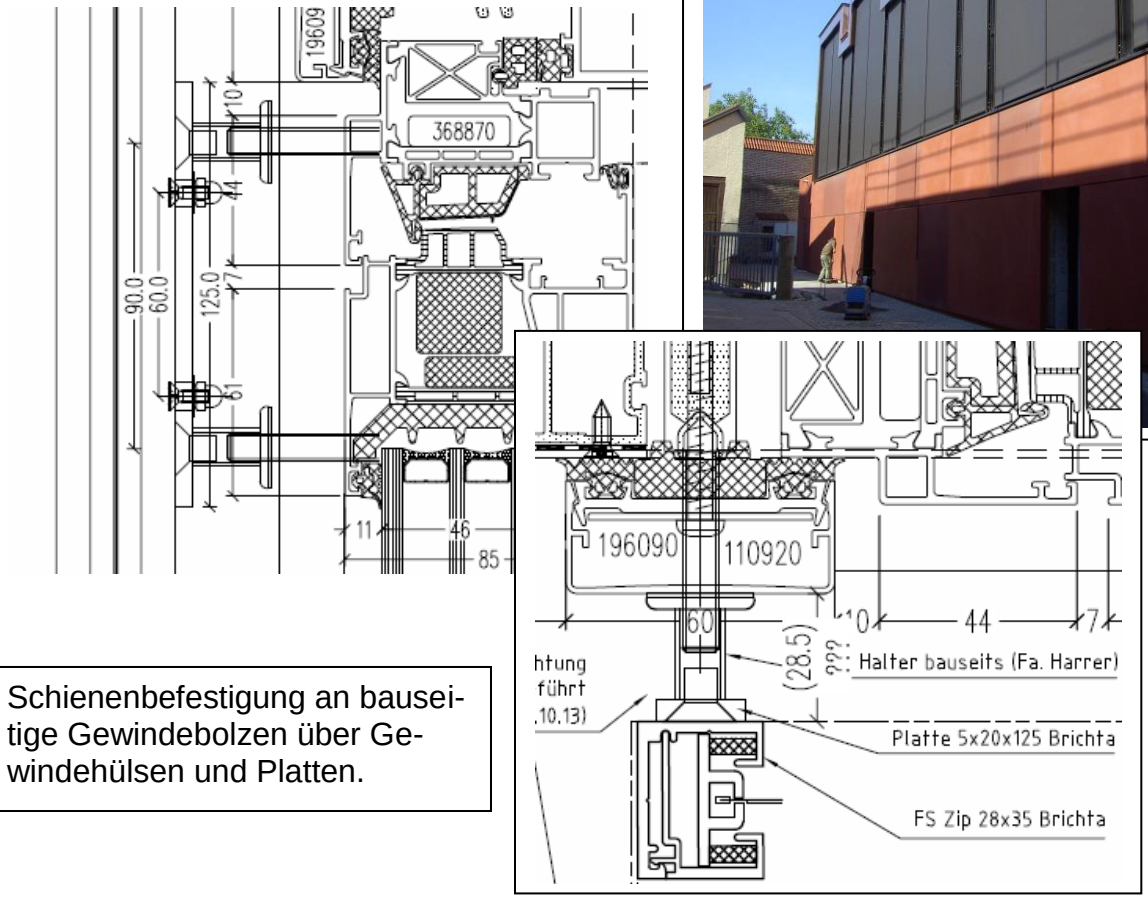

Schienenbefestigung an bauseitige Gewindebolzen über Gewindehülsen und Platten.

Brichta GmbH
Stoff bewegt!

www.brichta.net

Am Fischerholzle 8
89420 Höchstädt
Tel. +49 (0) 90 74 / 70696-0
Fax +49 (0) 90 74/70696-70
Email: info@brichta.net

Geschäftsführer: Roland Wurm
Finanzamt Nördlingen
HRB Augsburg Nr. 10904
Ust-IdNr. DE 130844198
Steuernummer 152/122/80159

Bankverbindungen: VR-Bank Mindel-Donau eG
IBAN DE75 7206 9043 0000 0512 50 • BIC GENODEF1GZ2
Sparkasse Dillingen
IBAN DE08 7225 1520 0000 0377 02 • BIC BYLADEM1DLG

Neuburg / Audi





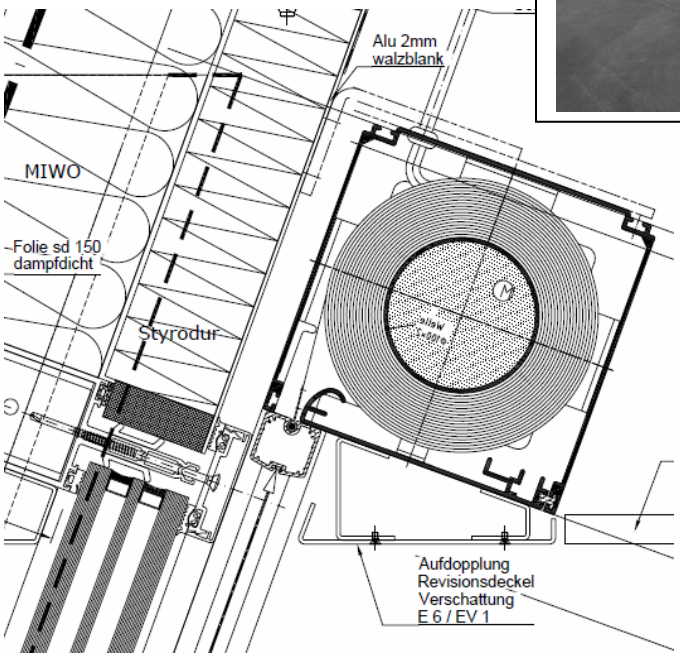

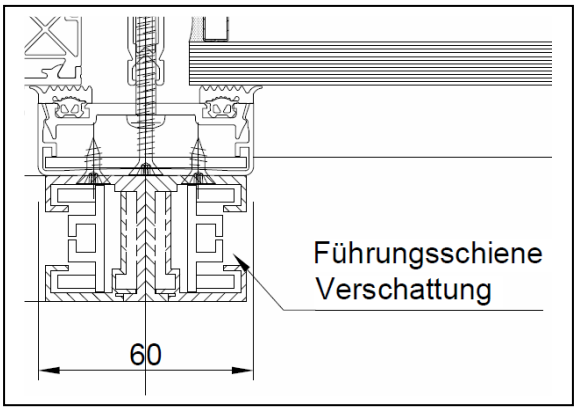

Schienenbefestigung an bauseits verstärkte Fassaden-Deckschale

Brichta GmbH
Stoff bewegt!

www.brichta.net

Am Fischerholzle 8
89420 Höchstädt
Tel. +49 (0) 90 74 / 70696-0
Fax +49 (0) 90 74/70696-70
Email: info@brichta.net

Geschäftsführer: Roland Wurm
Finanzamt Nördlingen
HRB Augsburg Nr. 10904
Ust-IdNr. DE 130844198
Steuernummer 152/122/80159

Bankverbindungen: VR-Bank Mindel-Donau eG
IBAN DE75 7206 9043 0000 0512 50 • BIC GENODEF1GZ2
Sparkasse Dillingen
IBAN DE08 7225 1520 0000 0377 02 • BIC BYLADEM1DLG

Friedberg / Konradin-Realschule







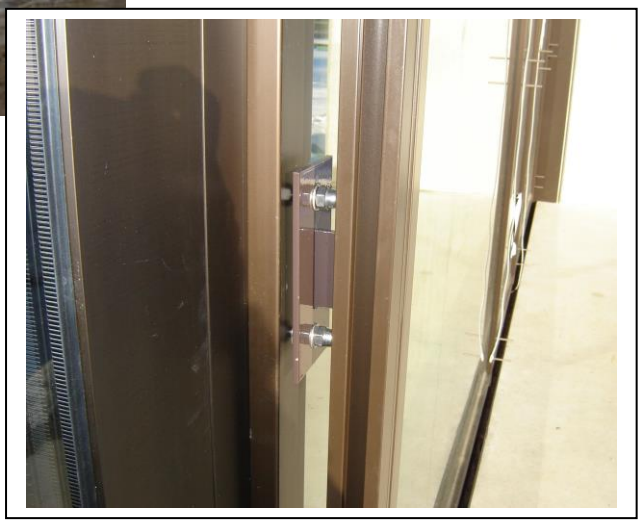

Systemzeichnung:

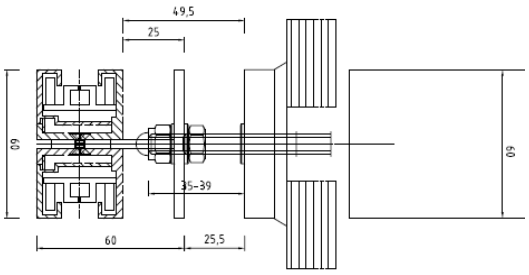

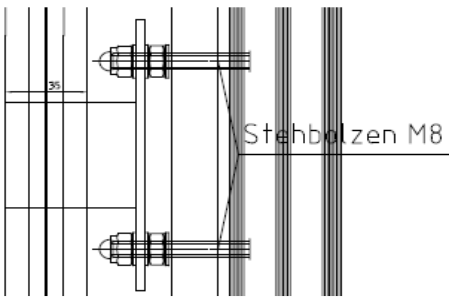

Schienenbefestigung an bauseitige Gewindebolzen über geschweißte T-Halter.

Brichta GmbH
Stoff bewegt!

www.brichta.net

Am Fischerholzle 8
89420 Höchstädt
Tel. +49 (0) 90 74 / 70696-0
Fax +49 (0) 90 74/70696-70
Email: info@brichta.net

Geschäftsführer: Roland Wurm
Finanzamt Nördlingen
HRB Augsburg Nr. 10904
Ust-IdNr. DE 130844198
Steuernummer 152/122/80159

Bankverbindungen: VR-Bank Mindel-Donau eG
IBAN DE75 7206 9043 0000 0512 50 • BIC GENO-DEF1GZ2
Sparkasse Dillingen
IBAN DE08 7225 1520 0000 0377 02 • BIC BYLA-DEM1DLG