

GEIGER Antriebstechnik

Produktdatenblatt

GEIGER-SOLIDline SoftZeroWireless-55 –

für mehr Schwung und Sicherheit im Sonnenschutz

SOLIDline ../55

Für den textilen Sonnenschutz mit Fassadenmarkisen, Screens und ZIP-Screens hat GEIGER den SOLIDline-55-Motor entwickelt. Der Motor ermöglicht durch die hohe Drehzahl von 55 Umdrehungen pro Minute eine schnelle und sichere Beschattung von Fassaden. Gegenüber herkömmlichen Motoren ist eine Zeitersparnis von über 60% in Auf- und Abrichtung möglich. Gerade bei hohen Behängen ist dieser Unterschied deutlich sichtbar. Durch die hohe Geschwindigkeit wird auch die Sicherheit deutlich erhöht. Bereits wenige Sekunden reichen aus, um den Behang bei aufkommendem Wind sicher einzufahren.

Geschwindigkeit ist Trend: Langsam war gestern!

Mit der GEIGER-SOLIDline ../55 gibt es eine echte Alternative zu den derzeit üblichen Motoren im Sonnenschutz. Setzen Sie auf den Schwung der GEIGER-SOLIDline ../55. Sie bekommen damit die Möglichkeit, sich vom „Standard“ abzusetzen.

Motor-Steuerung SoftZeroWireless-55

Speziell für den schnelllaufenden Motor wurde die Funksteuerung **SoftZero-Wireless-55** entwickelt. Sie basiert auf den bekannten Soft-Steuerungen von GEIGER mit vielen innovativen Vorteilen. Zusätzlich wurde eine Hinderniserkennung in AB-Richtung integriert, die es – auch bei textilen Behängen – ermöglicht, Gegenstände im Fahrbereich zu erkennen und den Behang zu schützen. Beim Erkennen von Hindernissen stoppt der Motor und fährt sofort ein kurzes Stück in Gegenrichtung.

Für folgende Anwendungen optimal geeignet:

- Fassadenmarkisen/Screens

Mit SOLIDline-COM auch für Überwicklung geeignet:

- ZIP-Screen

Besondere Merkmale

- GEIGER-Powertronic
- GEIGER-Schließkraftminimierung
- Behanglängenausgleich
- GEIGER-Fahrbereichserkennung
- Schutz der Anlage beim Ein- und Ausfahren

Hinweise

- Anschlag OBEN notwendig
- OHNE Anschlag UNTEN einsetzbar
- Ständige Drehmomentabschaltung OBEN
- Motoren sind parallel schaltbar

Inhaltsverzeichnis

SOLIDline ../55 1

Motor-Steuerung SoftZeroWireless-55.....1

Anwendungsgebiet.....2

Maße und Daten.....2

Made by GEIGER 2

Hinweise.....4

Auch ohne Funk erhältlich!

SOLIDline SoftZero-55:
Einen baugleichen Motor erhalten Sie auch in einer drahtgebundenen Ausführung (ohne Funk).

GEIGER
Antriebstechnik

Sicherheitshinweise: DIN EN 13659

Gemäß DIN EN 13659 ist darauf zu achten, dass im Bereich der Quetschzone, das heißt vor Erreichen der unteren und der oberen Endlage die Geschwindigkeit des Behangs max. 0,2 m/s beträgt und beim Anfahren eines Hindernisses in diesem Bereich eine Kraft von max. 150 N übertragen wird.

Wir empfehlen daher, Schnellläufermotoren im Sonnenschutz ausschließlich im Zusammenhang mit Wellen mit max. 78 mm Durchmesser einzusetzen. Abhängig von eingesetzter Stoffdicke, Stofflänge, Stoffgewicht und Gewicht der Abschlußschiene können auch geringere Wellenmaße die einsetzbare Obergrenze bilden. Dies ist vor Inbetriebnahme zu prüfen.

Anwendungsgebiet

Haupteinsatzgebiet der SoftZeroWireless-55 ist der textile Sonnenschutz (Senkrechtmarkisen, Markisoletten, ZIP-Systeme) in Verbindung mit dem **GEIGER-SOLIDline ../55**.

Maße und Daten

Technische Daten Rohrmotor SOLIDline (GU45..) mit 55 1/min				
	GU4503/55	**GU4506/55**	**GU4509/55**	**GU4512/55**
Spannung	230 V~/50 Hz	230 V~/50 Hz	230 V~/50 Hz	230 V~/50 Hz
Strom	0,47 A	0,63 A	0,8 A	1,0 A
Cos Phi (cosφ)	>0,95	>0,95	>0,95	>0,95
Einschaltstrom (Faktor)	x 1,2	x 1,2	x 1,2	x 1,2
Leistung	105 W	140 W	180 W	220 W
Drehmoment	3 Nm	6 Nm	9 Nm	12 Nm
Drehzahl	55 1/min	55 1/min	55 1/min	55 1/min
Schutzart	IP 44	IP 44	IP 44	IP 44
Betriebsart	S2 4 min	S2 5 min	S2 4 min	S2 4 min
Gesamtlänge [l] [1)]	515,5 mm	545,5 mm	565,5 mm	585,5 mm
Länge bis Mitnehmer [c]	498,5 mm	528,5 mm	548,5 mm	568,5 mm
Gewicht	ca. 1,9 kg	ca. 2,2 kg	ca. 2,4 kg	ca. 2,7 kg

[1)] **SOLIDline-ZN** / **SOLIDline-KS**: +1 mm / **SOLIDline-COM** und **-SIC** + 4,5 mm / **SOLIDline-SOC**: + 4 mm

Technische Änderungen vorbehalten

CE

Auswahl Drehmoment

Da der Motor eine feinfühlige Hinderniserkennung besitzt, ist die richtige Dimensionierung des Motordrehmoments für die jeweilige Anlagengröße zu beachten!

Eine Auswahlhilfe für die richtige Motorgröße finden Sie in der nachfolgenden Tabelle:

Endstabgewicht [kg]

Wickeldurchmesser [mm]	1	2	3	4	5	6	8	10	12	15	20	25	30
50	0,2	0,5	0,7	1,0	1,2	1,5	2,0	2,5	2,9	3,7	4,9	6,1	7,4
55	0,3	0,5	0,8	1,1	1,3	1,6	2,2	2,7	3,2	4,0	5,4	6,7	8,1
60	0,3	0,6	0,9	1,2	1,5	1,8	2,4	2,9	3,5	4,4	5,9	7,4	8,8
65	0,3	0,6	1,0	1,3	1,6	1,9	2,6	3,2	3,8	4,8	6,4	8,0	9,6
70	0,3	0,7	1,0	1,4	1,7	2,1	2,7	3,4	4,1	5,2	6,9	8,6	10,3
75	0,4	0,7	1,1	1,5	1,8	2,2	2,9	3,7	4,4	5,5	7,4	9,2	11,0
80	0,4	0,8	1,2	1,6	2,0	2,4	3,1	3,9	4,7	5,9	7,8	9,8	11,8
85	0,4	0,8	1,3	1,7	2,1	2,5	3,3	4,2	5,0	6,3	8,3	10,4	12,5
90	0,4	0,9	1,3	1,8	2,2	2,6	3,5	4,4	5,3	6,6	8,8	11,0	13,2
95	0,5	0,9	1,4	1,9	2,3	2,8	3,7	4,7	5,6	7,0	9,3	11,6	14,0
100	0,5	1,0	1,5	2,0	2,5	2,9	3,9	4,9	5,9	7,4	9,8	12,3	14,7
110	0,5	1,1	1,6	2,2	2,7	3,2	4,3	5,4	6,5	8,1	10,8	13,5	16,2
		3 Nm				**6 Nm**			**9 Nm**		**12 Nm**		

Bei Verwendung eines Windsensors (z.B. GF0024/GF0025) ist die ordnungsgemäße Funktion des Einfahrbefehls unter Windlast vom Hersteller der Anlage vor Inbetriebnahme zu prüfen.

Made by GEIGER

GEIGER setzt auf den Standort Deutschland: Die **GEIGER-SOLIDline ../55** wird wie alle GEIGER-Motoren vollständig am Standort Deutschland entwickelt und produziert. Dadurch erreichen wir ein optimales Zusammenspiel von Forschung & Entwicklung, Fertigungsverfahren und Qualitätsmanagement.

Unsere Kunden profitieren davon durch:

- angenehm leises Laufgeräusch unserer Motoren
- geringen Energieverbrauch im Zeitalter hoher Energiepreise
- geringe Erwärmung des Motors und damit außergewöhnlich lange Laufzeit der Motoren

SOLIDline-Motorkopf **ZN**

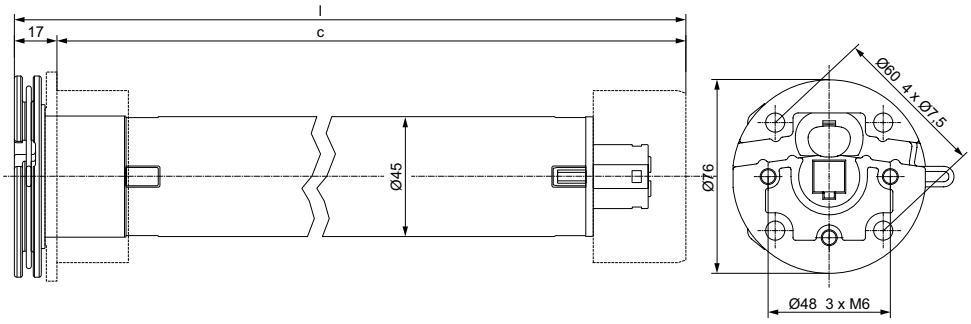

SOLIDline-Motorkopf **KS**

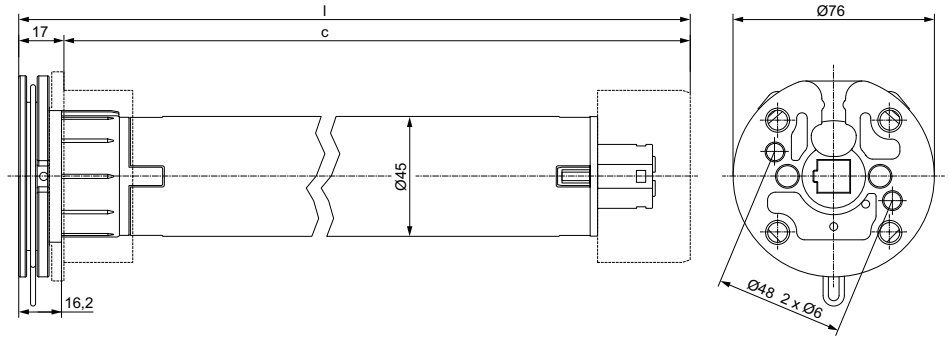

SOLIDline-Motorkopf **COM**

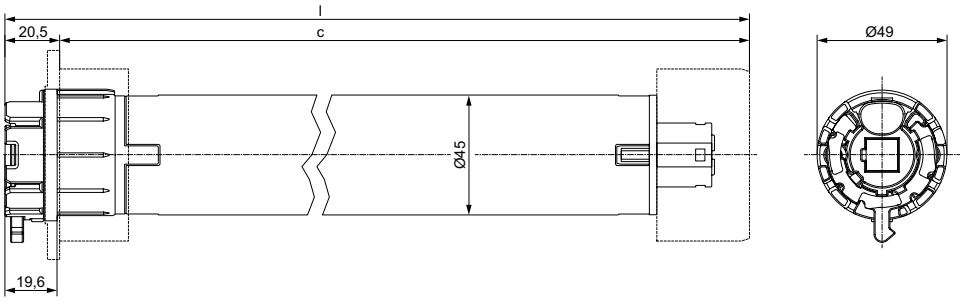

SOLIDline-Motorkopf **SIC**

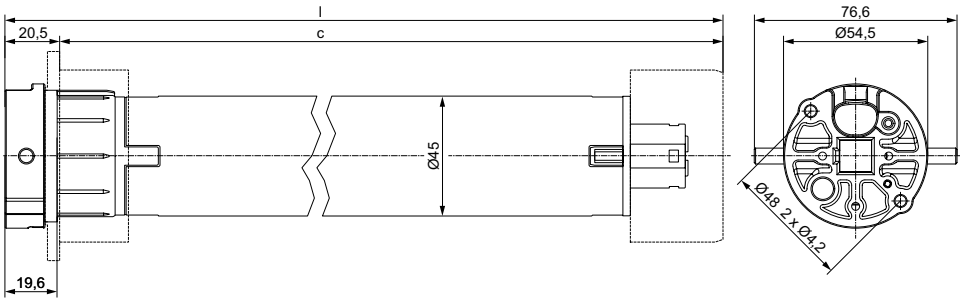

SOLIDline-Motorkopf **SOC**

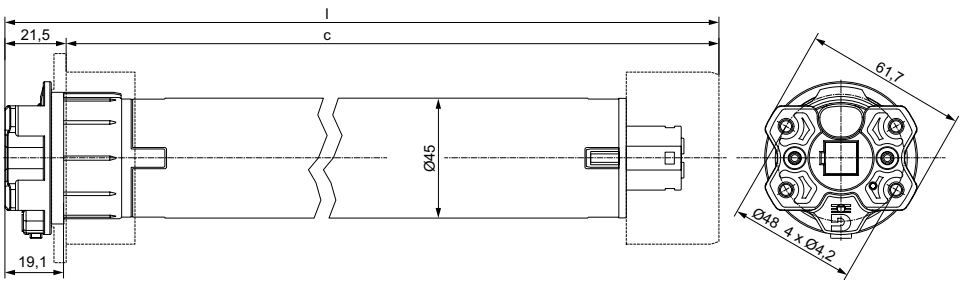

SOLIDline-Motorköpfe

Für alle Motoren der Baureihe **SOLIDline** stehen fünf unterschiedliche Motorköpfe zur Verfügung:

- Der extrem schmale **ZN-Motorkopf** aus Zink-Druckguss und nahezu baugleiche **KS-Motorkopf** aus Kunststoff sind optimal auf alle GEIGER-Befestigungssysteme abgestimmt und ermöglichen eine schnelle und komfortable Montage und Demontage bei geringem Platzbedarf.
- Der extrem schlanke und überwickelbare **COM-Motorkopf** bietet die Möglichkeit, die Behangbreite bei Screens und Fassadenmarkisen zu optimieren und so das Design der Sonnenschutzanlage unabhängig vom Antrieb zu gestalten. Lichtschlitze werden minimiert oder – wie bei ZIP-Screens – ganz vermieden.
- Die beiden Motorköpfe **SIC** und **SOC** sind für die Montage mit den am Markt eingeführten Befestigungssystemen für Stegbolzen (**SIC**) oder Sternform (**SOC**) optimiert. Sie sind damit universell einsetzbar, ohne auf bewährte Befestigungssysteme zu verzichten.

Hinweise

Bitte beachten:

Einsatzgrenzen im klassischen Sonnenschutz

Für Anwendungen im Sonnenschutz (Senkrechtmarkisen u.a.) dürfen ausschließlich Motoren mit 55 1/min eingesetzt werden. Höhere Geschwindigkeiten sind für diese klassischen Anwendungen ungeeignet.

Sicherheitshinweise: DIN EN 13659

Gemäß DIN EN 13659 ist darauf zu achten, dass im Bereich der Quetschzone, das heißt vor Erreichen der unteren und der oberen Endlage die Geschwindigkeit des Behangs max. 0,2 m/s beträgt und beim Anfahren eines Hindernisses in diesem Bereich eine Kraft von max. 150 N übertragen wird.

Wir empfehlen daher, Schnellläufermotoren im Sonnenschutz ausschließlich im Zusammenhang mit Wellen mit max. 78 mm Durchmesser einzusetzen. Abhängig von eingesetzter Stoffdicke, Stofflänge, Stoffgewicht und Gewicht der Abschlußschiene können auch geringere Wellenmaße die einsetzbare Obergrenze bilden. Dies ist vor Inbetriebnahme zu prüfen.

Geräuschbildung

Die dynamischen Verhältnisse in Sonnenschutzanlagen verändern sich beim Wechsel von Rohrmotoren mit ca. 17 1/min auf **GEIGER-SOLIDline ../55**-Motoren. Prüfen Sie daher vor Inbetriebnahme von Sonnenschutzanlagen insbesondere die Geräuschentwicklung in den Führungsschienen sowie beim Anschlagen gegen feste Endanschläge (bei Motorsteuerungen mit Drehmomentabschaltung).





Der Name GEIGER Antriebstechnik steht weltweit für innovative Antriebslösungen im Bereich Sonnenschutz.

Wir sind heute mit ca. 300 Mitarbeitern einer der führenden Hersteller von mechanischen und elektrischen Antrieben für Jalousien, Markisen und Rollladen.

Als renommiertes, mittelständisches Unternehmen bieten wir der ganzen Welt Antriebskomponenten für den Sonnenschutz.

GEIGER Antriebstechnik

Gerhard Geiger GmbH & Co. KG
Schleifmühle 6
D-74321 Bietigheim-Bissingen
Telefon +49 (0) 71 42 / 938-282 (Verkauf)
Telefon +49 (0) 71 42 / 938-333 (Service + Anwendungstechnik)
Fax +49 (0) 71 42 / 938-230
www.geiger-antriebstechnik.de
info@geiger-antriebstechnik.de

100W0594 de 0312